Burlington®

ПОЛОТЕНЦЕСУШИТЕЛЬ НАПОЛЬНЫЙ ARCADE R2 CHR, ХРОМ
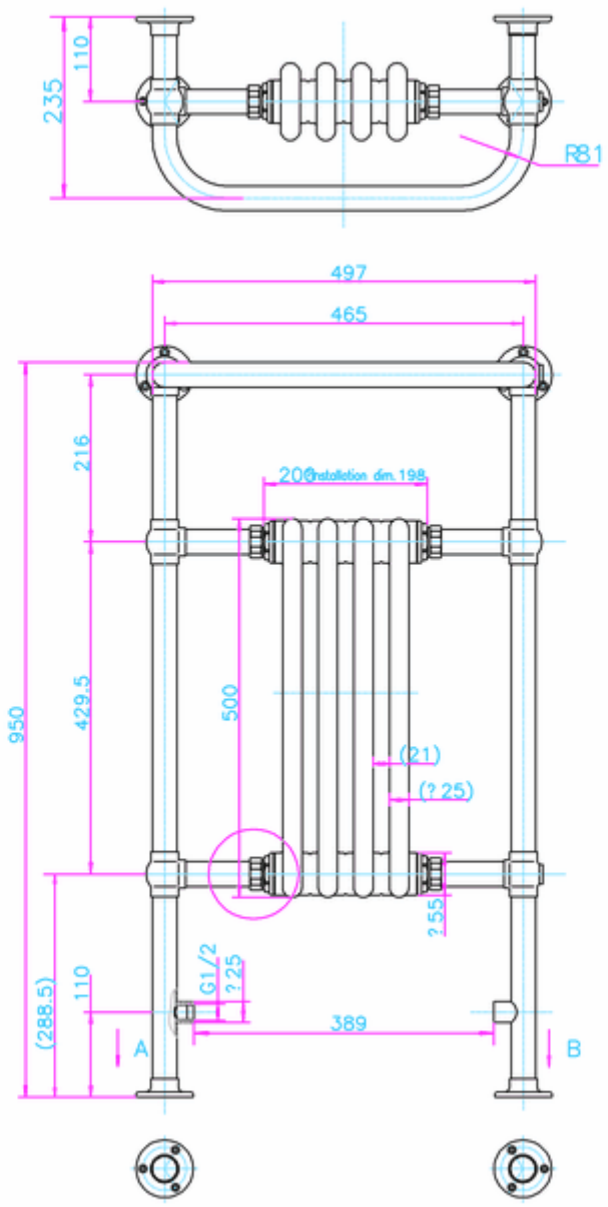
R2 CHR/ARCR2 CHR Полотенцесушитель напольный, хром
ARCR6 CHR Угловые вентили (пара), хром
R9 CHR Комплект для электрического обогрева, цвет хром