Burlington®

УНИТАЗ-МОНОБЛОК С РУЧКОЙ СЛИВА ЦВЕТА ОРЕХ, БАЧОК 44СМ
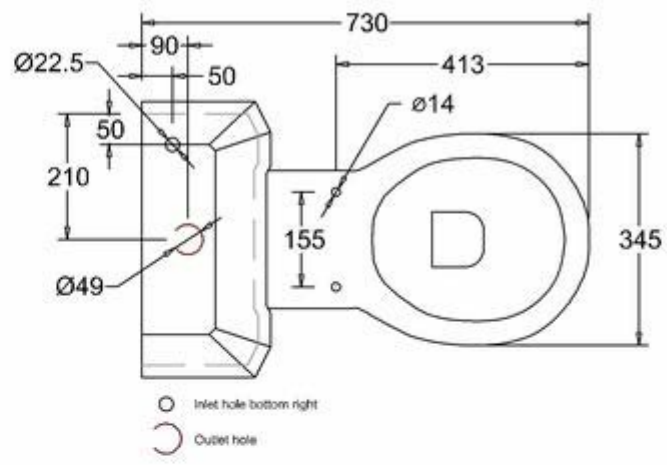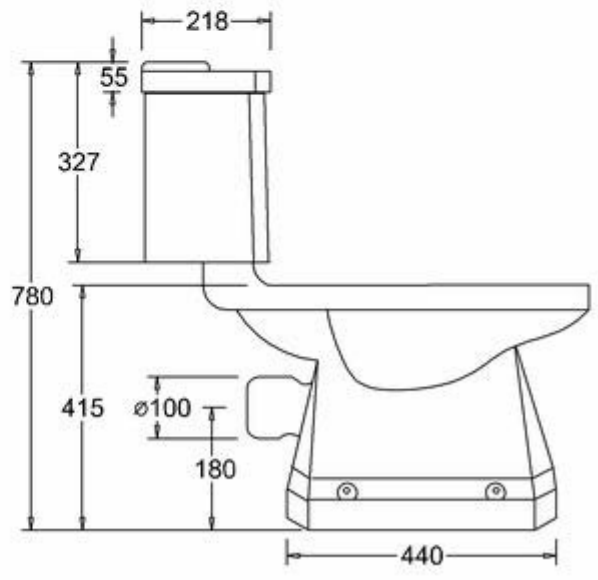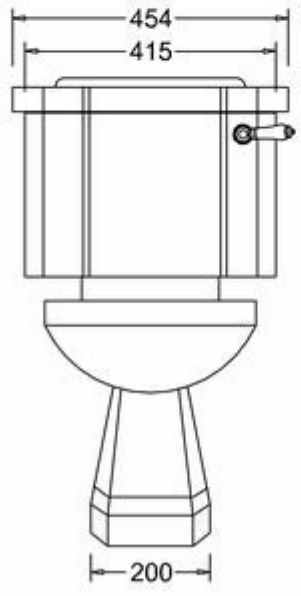
P5 Чаша унитаза
C3 WAL Бачок с крышкой (ширина 44см), в комплекте внутр. части бачка и Хромовая/Ореховая ручка, цвет Белый