Burlington®

КЛАССИЧЕСКАЯ РАКОВИНА НА 1 ОТВЕРСТИЕ С КРУГЛЫМ ПЬЕДЕСТАЛОМ
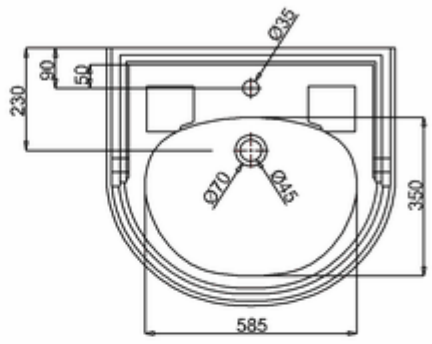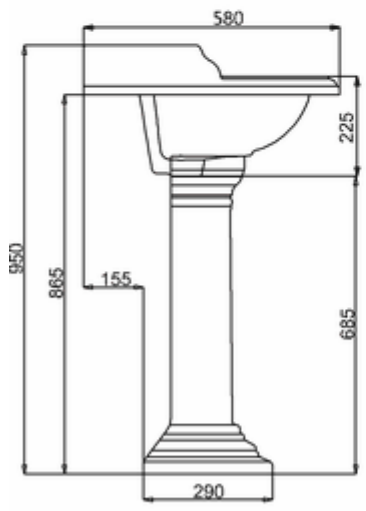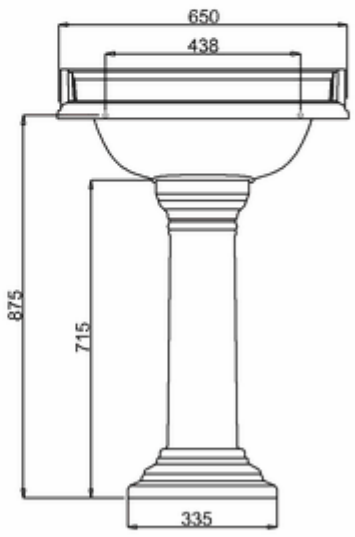
B17 1TH Раковина 65 x 58 см
P9R Пьедестал