Burlington®

СМЕСИТЕЛЬ НАСТЕННЫЙ ДЛЯ РАКОВИНЫ, 3 ОТВ, РУЧКИ - ЛЕВЕРЫ ЧЁРНЫЕ, ХРОМ [ARC 2016 CHR + ARC66 CHR]
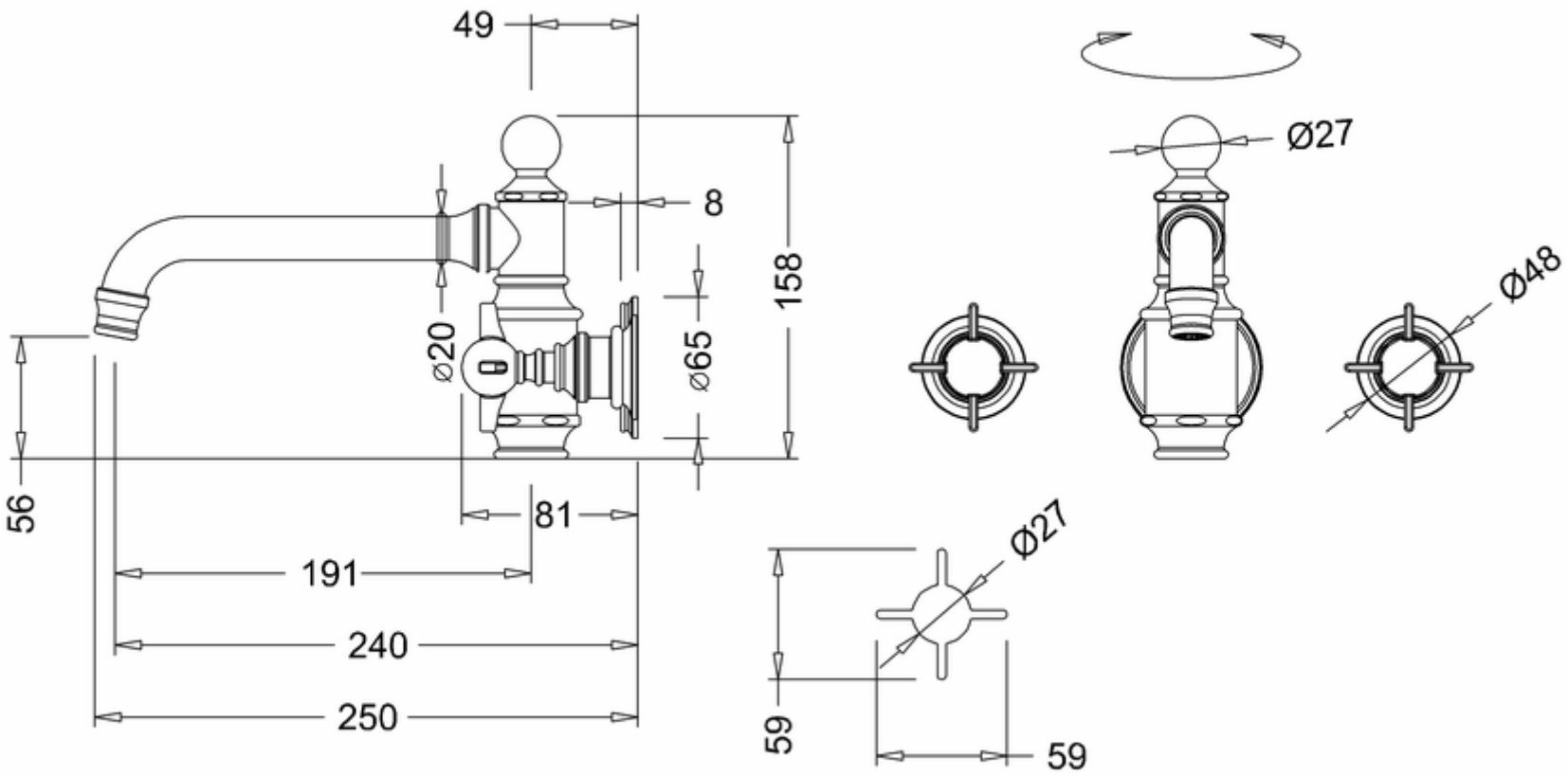
ARC 2016 CHR Смеситель Arcade для раковины настенный на три отверстия, без ручек, цвет Хром
ARC66 CHR Ручки для смесителей, матовые черные (пара), хром